参考図面
寸法及び仕様は、予告無く変更する事が御座います。
予め御了承下さい。
カッターミル５型　仕様
モーター　　：３。７ＫＷ　４Ｐ
２００Ｖ　三相　５０／６０ＨＺ
カッター枚数　：７枚
処理能力（乾）：３０～２００Ｋｇ／Ｈｒ
重量　　：約１５０Ｋｇ
ステンレス仕様　鉄仕様が御座います

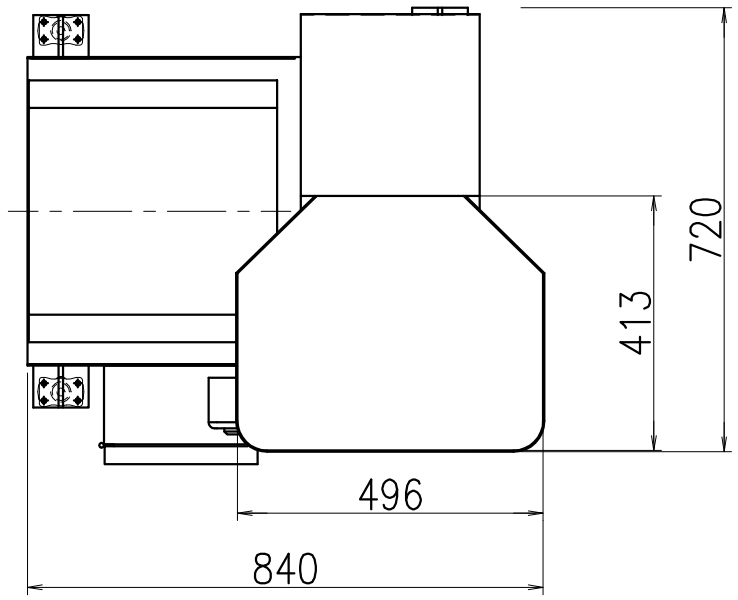

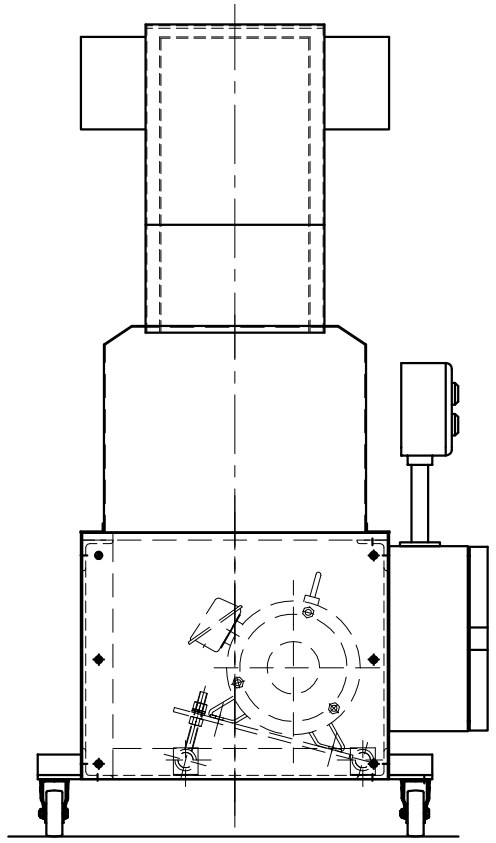

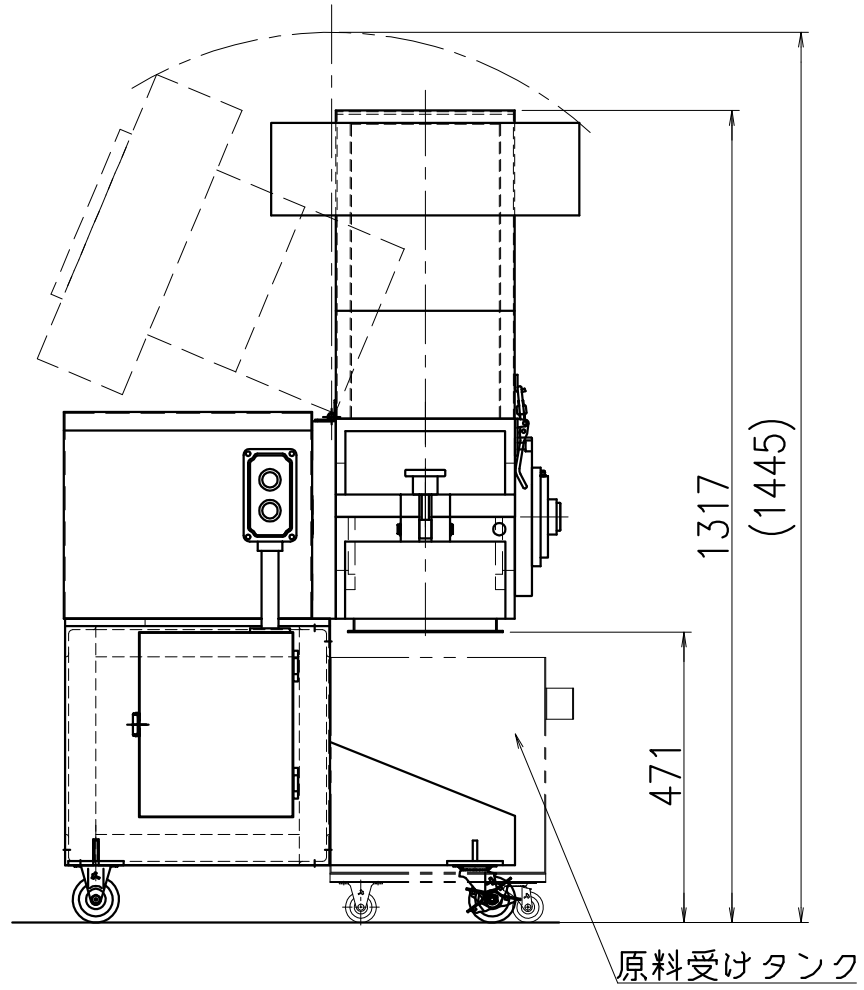

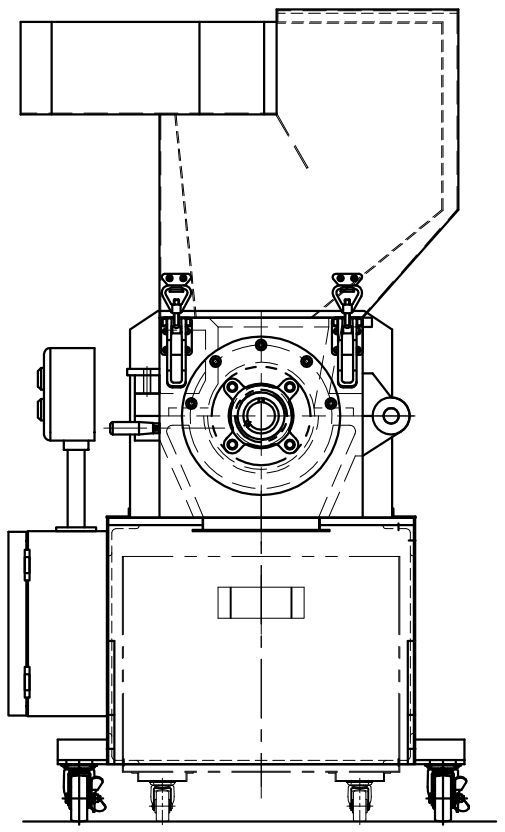

変更番号 MARKS	来歴　DESCRIPTION	日付 DATE	担当 DESIGN	設計通知表番号 CONTROL NO.
01				
00				

設計 DESIGN ★　日付 DATE　型式 TYPE MKCM-5　客先名 CUSTOMER　殿

審査 VRFD　承認 APPD　製造番号 PRODUCTION NUNMBER　図面区分 DRAWING CLASSIFICATION 参考外観図　製品名 ARTICLE カッターミル　5型

寸法および注記上の★マークは、重要特性である。
Size and ★mark adove are the point of criterion on check
本図に示す寸法は、製品が製罐仕上げの為、寸法に対して±１～２％の差が出る場合がありますのでご了承ください。
Please be notified that the figure to indiicate size in this document coud have ±2% variance

図面様式 DRAWING TYPE ASSY-MA3-15　尺度 SCALE 1：12　DWG SIZE A3　UNIT mm　THIRD ANG

増幸産業株式会社 MASUKO SANGYO CO.,LTD.

品番 PART NO　REV NO