参考図面
寸法及び仕様は、予告無く変更する事が御座います。
予め御了承下さい。
マスコロイダー仕様
モータ：５～１５ＫＷ　標準４Ｐ
［２００Ｖ　三相　５０／６０ＨＺ］
グラインダー：直径１０インチ　（約φ２５０）
処理能力：（湿）７０～１０００Ｋｇ／Ｈｒ
重量　約２５０Ｋｇ

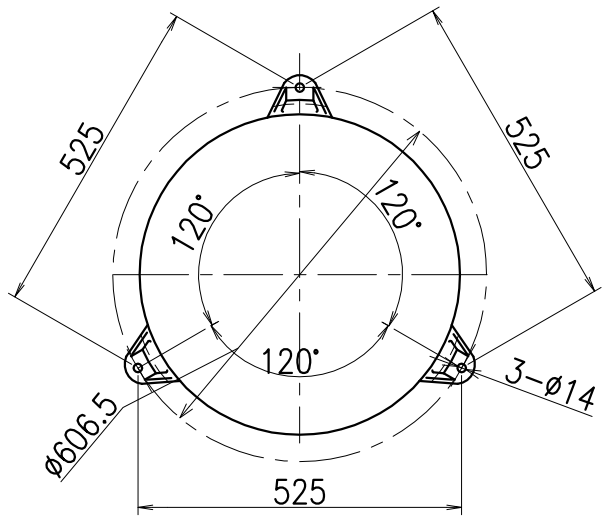

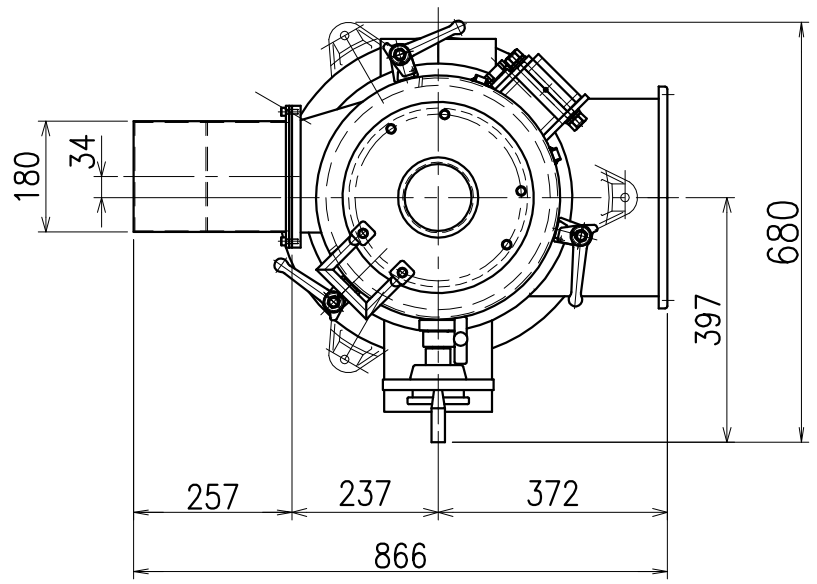

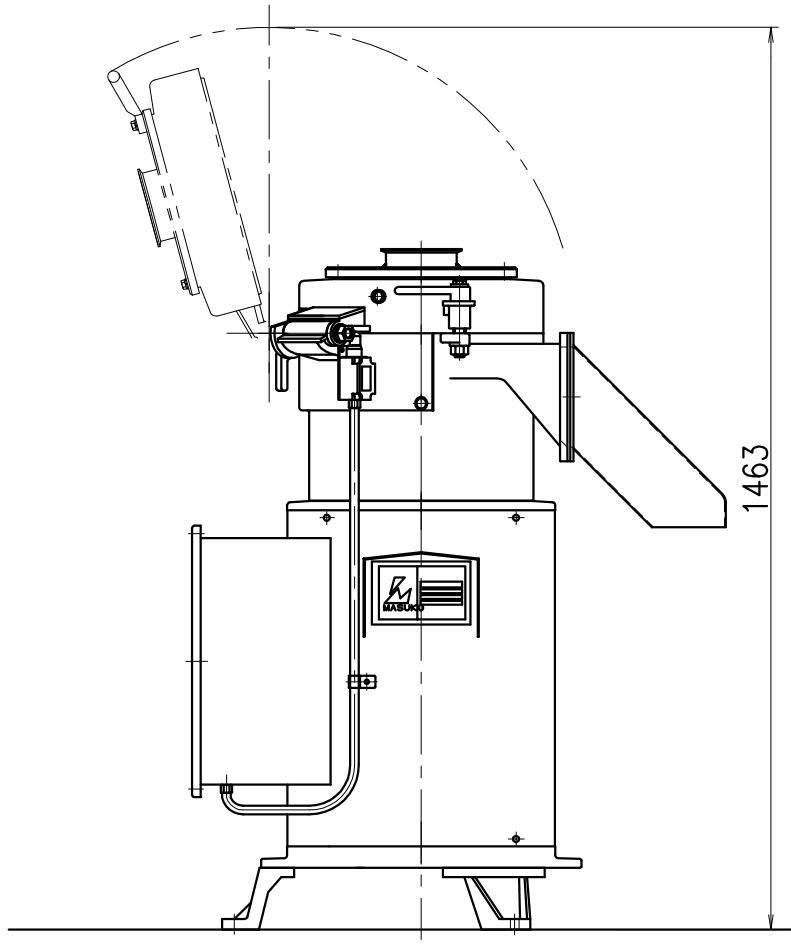

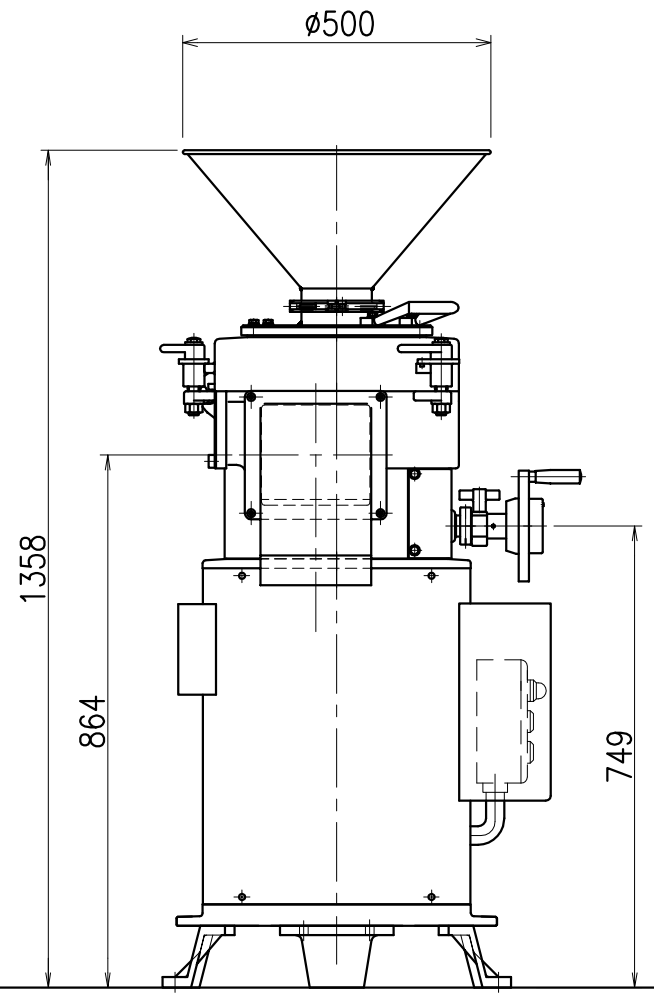

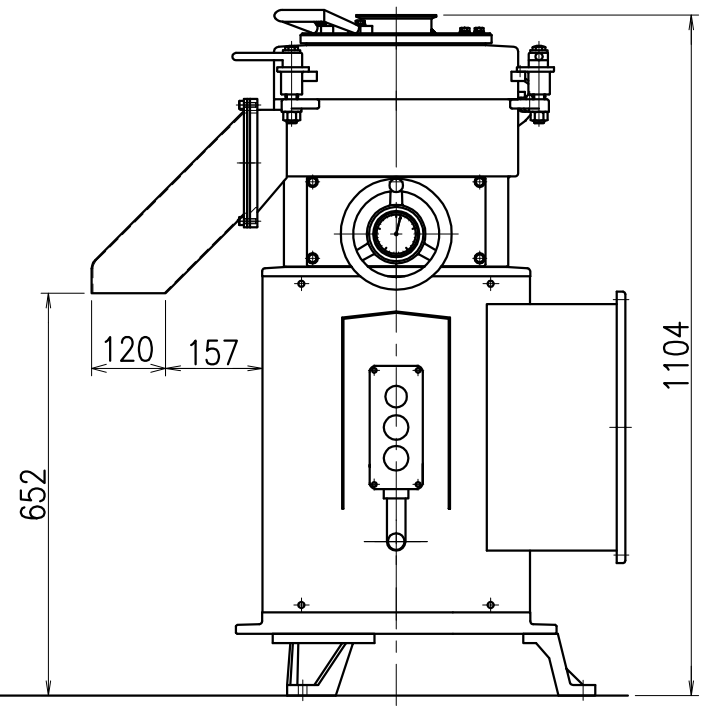

変更番号 MARKS	来歴　DESCRIPTION	日付 DATE	担当 DESIGN	設計通知表番号 CONTROL NO.
01				
00				

設計 DESIGN	★	日付 DATE	型式 TYPE MKZA10-15J
審査 VRFD / 承認 APPD			製造番号 PRODUCTION NUNMBER / 図面区分 DRAWING CLASSIFICATION 参考外観図

客先名 CUSTOMER　殿

製品名 ARTICLE　スーパーマスコロイダー

品番 PART NO　REV NO

寸法および注記上の★マークは、検査での合否判定基準項目である。
Size and ★mark adove are the point of criterion on check

本図に示す寸法は、製品が製罐仕上げの為、寸法に対して±１～２％の差が出る場合がありますのでご了承ください。
Please be notified that the figure to indicate size in this document coud have ±2% variance

図面様式 DRAWING TYPE　ASSY-MA3-14

尺度 SCALE	DWG SIZE	UNIT	THIRD ANG
1：12	A3	mm	⊕

増幸産業株式会社
MASUKO SANGYO CO.,LTD.